Ominaisuudet

Asennettavaksi välikattoihin ilman ja pinnan puhdistus- ja desinfiointijärjestelmällä sekä fotokatalyysillä ja OH·:lla. Recessed Dam -ilmaverho yhdistää Kleenfan- ja Wellisair-tekniikat, jotka fotokatalyysin ja OH-hydroksyyliradikaalien muodostumisen vaikutuksesta eliminoivat virukset, bakteerit, hajut ja saastuttavat kaasut parantamalla ilman laatua.

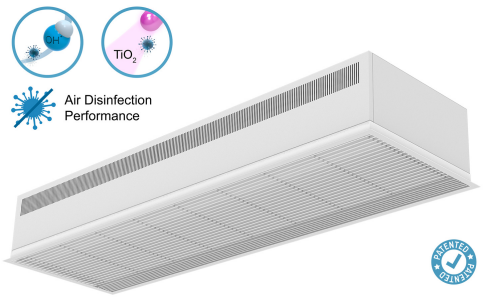

- Yhdistää kaksi patentoituan desinfiointi- ja puhdistustekniikkaa hydroksyyliradikaalien OH· muodostumisella ja fotokatalyysin vaikutuksella. Innovatiivinen Wellisair-aktiivitekniikka, jolla tuotetaan tehokkaasti ihmiselle vaarattomia hydroksyyliradikaaleja, jotka desinfioivat sekä ilman että pinnat ketjureaktion avulla. Kehittyneillä hapetusprosesseilla (AOP) eliminoidaan jopa 99,9% patogeenisistä mikro-organismeista (viruksista ja bakteereista), parannetaan ilman laatua (vähennetään haihtuvia orgaanisia yhdisteitä ja suspendoituneita hiukkasia) ja poistetaan hajut.
- Sisältää yhden biosidipatruunan, jossa on vetyperoksidiliuosta hydroksyyliradikaalien muodostamiseksi.
- Kleenfan-tekniikka fotokatalyyttisesti desinfioivilla puhaltimilla. Pitkäikäisen LEDin UV-A -säteet vaikuttavat turbiinin titaanidioksidiin ja tuottavat reaktiivisia happiradikaaleja (ROS), jotka hapettumis- / pelkistysreaktioiden vaikutuksella eliminoivat monia patogeenisiä mikro-organismeja (viruksia ja bakteereja). Mineralisoi suurimman osan kaupunkialueilla olevista epäpuhtauksista, joita ajoneuvot ja teollisuus tuottavat (NOx, SOx, COx, formaldehydit, VOC, yms.).
- Sisältää Advanced Clever Control -ohjelman, jossa toimii desinfiointiohjelma 24 tuntia vuorokaudessa, 4 ilmanlaadun ilmaisimen tasoa ja vetyperoksidibiosidipatruunan vaihtohälytys (kesto noin 3 kuukautta, riippuen olosuhteista). Plug & Play, ohjelmoitava, älykäs, automaattinen, energiansäästötila, PLC:n Modbus RTU...
- Kompakti ja matalaprofiilinen piiloon upotettu ilmaverho täydellä säleikkönäkymällä.
- Itsekantava kotelorakenne galvanoidusta teräslevystä, valmis asennettavaksi valekattoon.
- Huoltovapaa alumiiniprofiileista valmistettu imusäleikkö ja puhallusuutin yhdistettynä valkoiseen runkoon värillä RAL 9016.Muita värejä saatavilla pyynnöstä.
- Kaksoistulokanavassa EC-puhaltimet, jotka toimivat ulkoisella roottorimoottorilla ja matalalla melutasolla. Erittäin vähän kuluttavat tehokkaan hyötysuhteen puhaltimet.
- "P" malli vesilämmitteisellä käämillä."E" malli sähkösuojatuilla elementeillä, kolme vaihetta integroidulla säädöllä."A" mallissa ei ole lämmitystä, vain ilma.Valinnainen DX-käämi laajennus.

Tiedot

50Hz

Malli	Lämmittämätön		
	(m³/h)		(m)
RDAM ECM 1000 A OH+FC	2,5-3,8		
RDAM ECM 1500 A OH+FC	2,5-3,8		
RDAM ECM 2000 A OH+FC	2,5-3,8		
RDAM ECM 2500 A OH+FC	2,5-3,8		
RDAM ECG 1000 A OH+FC	3-4,2		
RDAM ECG 1500 A OH+FC	3-4,2		
RDAM ECG 2000 A OH+FC	3-4,2		
RDAM ECG 2500 A OH+FC	3-4,2		

Malli	Sähkölämmitys		
	(m³/h)	(kW)	(m)
RDAM ECM 1000 E OH+FC	2,5-3,8		

Sähkölämmitys			
Malli	(m³/h)	(kW)	(m)
RDAM ECM 1500 E OH+FC	2,5-3,8		
RDAM ECM 2000 E OH+FC	2,5-3,8		
RDAM ECM 2500 E OH+FC	2,5-3,8		
RDAM ECG 1000 E OH+FC	3-4,2		
RDAM ECG 1500 E OH+FC	3-4,2		
RDAM ECG 2000 E OH+FC	3-4,2		
RDAM ECG 2500 E OH+FC	3-4,2		

Vesilämmitys					
Malli	(m³/h)	(m)	(kW)	(kW)	(kW)
RDAM ECM 1000 P86 OH+FC	-				
RDAM ECM 1500 P86 OH+FC	-				
RDAM ECM 2000 P86 OH+FC	-				
RDAM ECM 2500 P86 OH+FC	-				
RDAM ECG 1000 P86 OH+FC	-				
RDAM ECG 1500 P86 OH+FC	-				
RDAM ECG 2000 P86 OH+FC	-				
RDAM ECG 2500 P86 OH+FC	-				
RDAM ECM 1000 P64 OH+FC	-				
RDAM ECM 1500 P64 OH+FC	-				
RDAM ECM 2000 P64 OH+FC	-				
RDAM ECM 2500 P64 OH+FC	-				
RDAM ECG 1000 P64 OH+FC	-				
RDAM ECG 1500 P64 OH+FC	-				
RDAM ECG 2000 P64 OH+FC	-				
RDAM ECG 2500 P64 OH+FC	-				
RDAM ECM 1000 P54 OH+FC	8.74				
RDAM ECM 1500 P54 OH+FC	14.71				
RDAM ECM 2000 P54 OH+FC	19.13				
RDAM ECM 2500 P54 OH+FC	24.95				
RDAM ECG 1000 P54 OH+FC	11.5				
RDAM ECG 1500 P54 OH+FC	17.86				
RDAM ECG 2000 P54 OH+FC	25.24				

Malli	Vesilämmitys (m³/h)	(m)	(kW)	(kW)	(kW)
RDAM ECG 2500 P54 OH+FC	31.38				

60Hz

Malli	Lämmittämätön (m³/h)	(m)
RDAM ECM 1000 A OH+FC	2,5-3,8	
RDAM ECM 1500 A OH+FC	2,5-3,8	
RDAM ECM 2000 A OH+FC	2,5-3,8	
RDAM ECM 2500 A OH+FC	2,5-3,8	
RDAM ECG 1000 A OH+FC	3-4,2	
RDAM ECG 1500 A OH+FC	3-4,2	
RDAM ECG 2000 A OH+FC	3-4,2	
RDAM ECG 2500 A OH+FC	3-4,2	

Malli	Sähkölämmitys (m³/h)	(kW)	(m)
RDAM ECM 1000 E OH+FC	2,5-3,8		
RDAM ECM 1500 E OH+FC	2,5-3,8		
RDAM ECM 2000 E OH+FC	2,5-3,8		
RDAM ECM 2500 E OH+FC	2,5-3,8		
RDAM ECG 1000 E OH+FC	3-4,2		
RDAM ECG 1500 E OH+FC	3-4,2		
RDAM ECG 2000 E OH+FC	3-4,2		
RDAM ECG 2500 E OH+FC	3-4,2		

Malli	Vesilämmitys (m³/h)	(m)	(kW)	(kW)	(kW)
RDAM ECM 1000 P86 OH+FC	-				
RDAM ECM 1500 P86 OH+FC	-				
RDAM ECM 2000 P86 OH+FC	-				
RDAM ECM 2500 P86 OH+FC	-				
RDAM ECG 1000 P86 OH+FC	-				
RDAM ECG 1500 P86 OH+FC	-				
RDAM ECG 2000 P86 OH+FC	-				
RDAM ECG 2500 P86 OH+FC	-				
RDAM ECM 1000 P64 OH+FC	-				
RDAM ECM 1500 P64 OH+FC	-				
RDAM ECM 2000 P64 OH+FC	-				

Malli	Vesilämmitys (m³/h)	(m)	(kW)	(kW)	(kW)
RDAM ECM 2500 P64 OH+FC	-				
RDAM ECG 1000 P64 OH+FC	-				
RDAM ECG 1500 P64 OH+FC	-				
RDAM ECG 2000 P64 OH+FC	-				
RDAM ECG 2500 P64 OH+FC	-				
RDAM ECM 1000 P54 OH+FC	8.74				
RDAM ECM 1500 P54 OH+FC	14.71				
RDAM ECM 2000 P54 OH+FC	19.13				
RDAM ECM 2500 P54 OH+FC	24.95				
RDAM ECG 1000 P54 OH+FC	11.5				
RDAM ECG 1500 P54 OH+FC	17.86				
RDAM ECG 2000 P54 OH+FC	25.24				
RDAM ECG 2500 P54 OH+FC	31.38				

Mitat

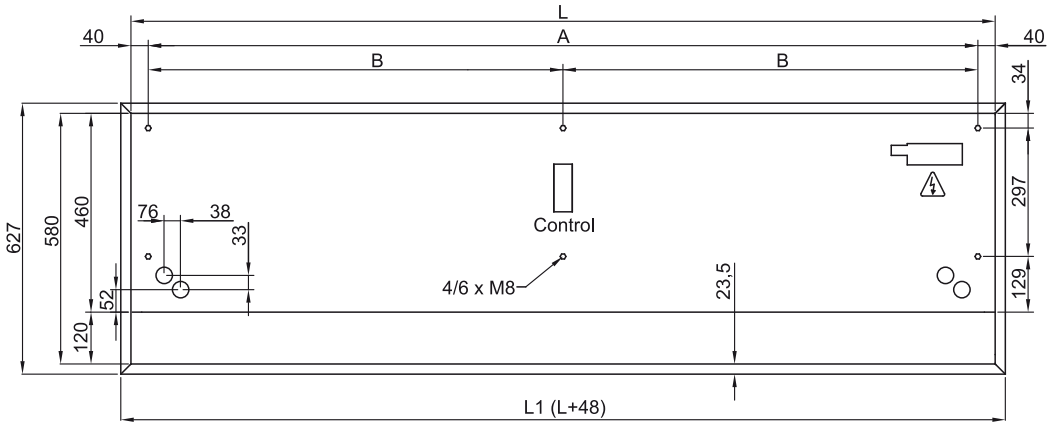

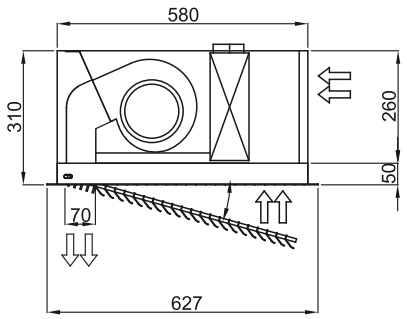

	L	L1	A	B
Recessed Dam 1000	1000	1048	920	-
Recessed Dam 1500	1500	1548	1420	710
Recessed Dam 2000	2000	2048	1920	960
Recessed Dam 2500	2500	2548	2420	1210