Ominaisuudet

- Koristeellinen energiaa säästävä lämpöpumppuilmaverho muodikkaalla arkkitehtonisella tyylillä: Jopa 70% säästö kustannuksiin ja CO2 päästöihin (lämmitystilassa).
- Minimaalinen ja järkevä muotoilu sopii kaikkiin ympäristöihin ja siinä on loputtomasti mahdollisuuksia kustomointiin.
- Paneeleihin voi laittaa logoja, valoja, viestejä, turvallisuus- tai informatiivisia ohjeita, opasteita, grafiikkaa, kuvia tai kelloja asiakkaan pyynnön mukaisesti.
- Etuosa anoksoitua alumiinipaneelia. Valinnaisesti toimitetaan harjattua tai peilikiillotettua ruostumatonta terästä. Muita mahdollisia materiaaleja ovat galvanoitu teräs, sileä tai teksturoitu muovipinnoite, puu, jne.
- Keskusrakenne valmistettu sinkitystä teräksestä, vakiona viimeistely mustaksi taottuna.Muita värejä saatavilla pyynnöstä.
- Anodisoidut alumiiniset poistosiivekkeet, siiven muotoiset, säädettävissä molempiin suuntiin.
- Ulkoisen roottorimoottorin ohjaamat kaksoisimuputket keskipakoispuhalluksella ja alhainen melutaso. 5-vaiheinen valitsin.EC mallien puhaltimissa on hyvä hyötysuhde ja erittäin pieni kulutus.
- Sisältää vain suoran lisälämmityskäämin ja asennetut lämpötila-anturit.
- Advanced Plug&Play control. Includes: Advanced PRO control with LCD display and integrated thermostat, door contact, 7m RJ11 cable and remote control.
- DX 1:1:
  Valmis kytkettäväksi MITSUBISHI ELECTRIC Standard and Power Inverter ulkoilmalämpöpumppuun (R410A/R32), jossa on paisuntaventtiili, ei sisälly toimitukseen ja asiakkaan on ostettava se itse. Vaatii ilmaverhoa varten sekä MITSUBISHI ELECTRIC DX Interface KIT adapterin sekä ohjelmoitavaan ohjaukseen, kysy lisätietoja.
- DX VRF:
  Valmis kytkettäväksi MITSUBISHI ELECTRIC VRF ulkoilmalämpöpumppuun (R410A), jossa on paisuntaventtiili. Vaatii ilmaverhoa varten sopivan adapterin MITSUBISHI ELECTRIC VRF Interface KIT sekä ohjelmoitavaan ohjaukseen.

Tiedot

50Hz

Lämpöpumppu - DX 1:1		
Malli	(m³/h)	(m)
ZEN ECG 1000 DX10-ME	5/8" - 3/8"	
ZEN ECG 1500 DX14-ME	5/8" - 3/8"	
ZEN ECG 2000 DX22-ME	1" - 3/8"	
ZEN ECG 2000 DX24-ME	1" - 1/2"	
ZEN ECG 2500 DX27-ME	1" - 1/2"	
ZEN ECG 3000 DX27-ME	-	

Lämpöpumppu - VRF		
Malli	(m³/h)	(m)
ZEN ECG 1000 VRF10-ME	5/8" - 3/8"	
ZEN ECG 1500 VRF13-ME	5/8" - 3/8"	
ZEN ECG 1500 VRF15-ME	5/8" - 3/8"	
ZEN ECG 2000 VRF20-ME	1" - 3/8"	
ZEN ECG 2000 VRF24-ME	1" - 1/2"	
ZEN ECG 2500 VRF29-ME	1" - 1/2"	
ZEN ECG 2500 VRF25-ME	1" - 1/2"	
ZEN ECG 3000 VRF25-ME	-	
ZEN ECG 3000 VRF29-ME	-	

60Hz

Lämpöpumppu - DX 1:1		
Malli	(m³/h)	(m)
ZEN ECG 1000 DX10-ME	5/8" - 3/8"	
ZEN ECG 1500 DX14-ME	5/8" - 3/8"	
ZEN ECG 2000 DX22-ME	1" - 3/8"	
ZEN ECG 2000 DX24-ME	1" - 1/2"	
ZEN ECG 2500 DX27-ME	1" - 1/2"	

Lämpöpumppu - VRF		
Malli	(m³/h)	(m)
ZEN ECG 1000 VRF10-ME	5/8" - 3/8"	
ZEN ECG 1500 VRF13-ME	5/8" - 3/8"	
ZEN ECG 1500 VRF15-ME	5/8" - 3/8"	
ZEN ECG 2000 VRF20-ME	1" - 3/8"	
ZEN ECG 2000 VRF24-ME	1" - 1/2"	
ZEN ECG 2500 VRF29-ME	1" - 1/2"	
ZEN ECG 2500 VRF25-ME	1" - 1/2"	

Mitat

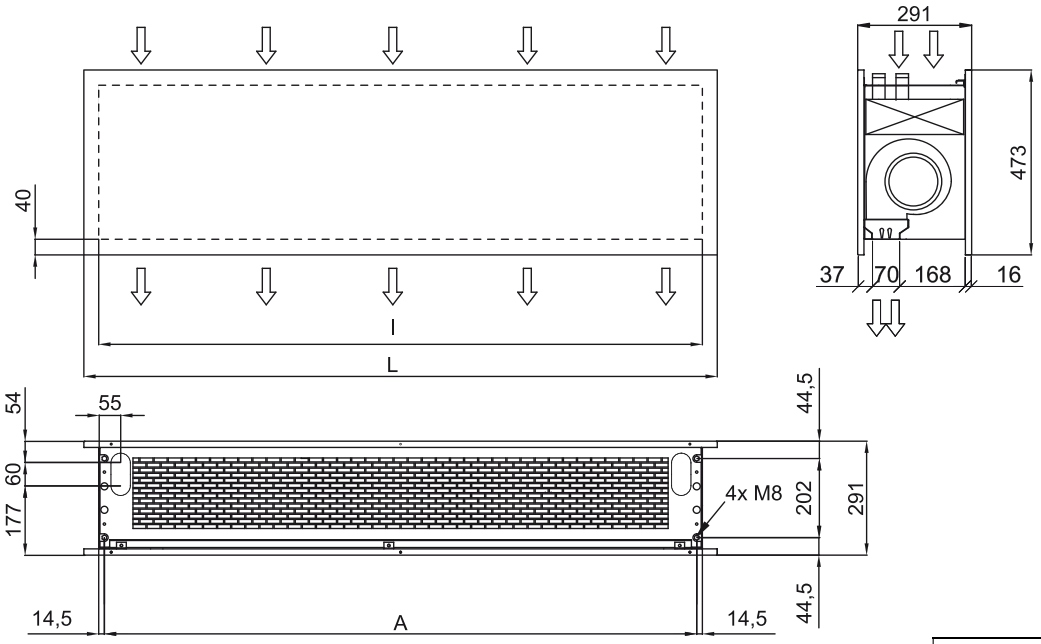

	L	I	A
Zen 1000	1220	1140	1115
Zen 1500	1620	1544	1515
Zen 2000	2120	2044	2015
Zen 2500	2620	2544	2515