## Ominaisuudet

- Koristeellinen energiaa säästävä lämpöpumppuilmaverho muodikkaalla arkkitehtonisella tyylillä: Jopa 70% säästö kustannuksiin ja CO2 päästöihin (lämmitystilassa).
- Minimaalinen ja järkevä muotoilu sopii kaikkiin ympäristöihin ja siinä on loputtomasti mahdollisuuksia kustomointiin.
- Paneeleihin voi laittaa logoja, valoja, viestejä, turvallisuus- tai informatiivisia ohjeita, opasteita, grafiikkaa, kuvia tai kelloja asiakkaan pyynnön mukaisesti.
- Etuosa anoksoitua alumiinipaneelia. Valinnaisesti toimitetaan harjattua tai peilikiillotettua ruostumatonta terästä. Muita mahdollisia materiaaleja ovat galvanoitu teräs, sileä tai teksturoitu muovipinnoite, puu, jne.
- Keskusrakenne valmistettu sinkitystä teräksestä, vakiona viimeistely mustaksi taottuna.Muita värejä saatavilla pyynnöstä.
- Anodisoidut alumiiniset poistosiivekkeet, siiven muotoiset, säädettävissä molempiin suuntiin.
- Ulkoisen roottorimoottorin ohjaamat kaksoisimuputket keskipakoispuhalluksella ja alhainen melutaso. 5-vaiheinen valitsin.EC mallien puhaltimissa on hyvä hyötysuhde ja erittäin pieni kulutus.
- Sisältää vain suoran lisälämmityskäämin ja asennetut lämpötila-anturit.
- Plug & Play ohjauspaneeli CS-5DX-NE slave DX 5-nopeuksisella valitsimella ja 7 m puhelinkaapelilla.
- DX 1:1:
  Valmis kytkettäväksi MITSUBISHI ELECTRIC Standard and Power Inverter ulkoilmalämpöpumppuun (R410A), jossa on paisuntaventtiili, ei sisälly toimitukseen ja asiakkaan on ostettava se itse. Vaatii ilmaverhoa varten sekä MITSUBISHI ELECTRIC DX Interface KIT adapterin sekä ohjelmoitavaan ohjaukseen, kysy lisätietoja.
- DX VRF:
  Valmis kytkettäväksi MITSUBISHI ELECTRIC VRF ulkoilmalämpöpumppuun (R410A), jossa on paisuntaventtiili. Vaatii ilmaverhoa varten sopivan adapterin MITSUBISHI ELECTRIC VRF Interface KIT sekä ohjelmoitavaan ohjaukseen.

## Tiedot

50Hz

| Lämpöpumppu - DX 1:1 | | | | | |
|---|---|---|---|---|---|
| **Malli** | **Nimellinen ilmavirta** (m³/h) | **Suositeltu asennuskorkeus** (m) | **Ulkoyksikkö 230Vx1** | **Ulkoyksikkö 400Vx3** | |
| ZEN ECG 1000 DX10-ME | 2190 | 3-4,2 | PUZ-ZM100VKA | PUZ-ZM100YKA | 5/8" - 3/8" |
| ZEN ECG 1500 DX14-ME | 2920 | 3-4,2 | PUZ-ZM125VKA | PUZ-ZM125YKA | 5/8" - 3/8" |
| ZEN ECG 2000 DX22-ME | 4380 | 3-4,2 | - | PUZ-ZM200YKA | 1" - 3/8" |
| ZEN ECG 2000 DX24-ME | 4380 | 3-4,2 | - | PUZ-ZM250YKA | 1" - 1/2" |
| ZEN ECG 2500 DX27-ME | 5110 | 3-4,2 | - | PUZ-ZM250YKA | 1" - 1/2" |

| Lämpöpumppu - VRF | | | |
|---|---|---|---|
| **Malli** | **Nimellinen ilmavirta** (m³/h) | **Suositeltu asennuskorkeus** (m) | |
| ZEN ECG 1000 VRF10-ME | 2190 | 3-4,2 | 5/8" - 3/8" |
| ZEN ECG 1500 VRF13-ME | 2920 | 3-4,2 | 5/8" - 3/8" |
| ZEN ECG 1500 VRF15-ME | 2920 | 3-4,2 | 5/8" - 3/8" |
| ZEN ECG 2000 VRF20-ME | 4380 | 3-4,2 | 1" - 3/8" |
| ZEN ECG 2000 VRF24-ME | 4380 | 3-4,2 | 1" - 1/2" |
| ZEN ECG 2500 VRF29-ME | 5110 | 3-4,2 | 1" - 1/2" |
| ZEN ECG 2500 VRF25-ME | 5110 | 3-4,2 | 1" - 1/2" |

60Hz

| Lämpöpumppu - DX 1:1 | | | | | |
|---|---|---|---|---|---|
| **Malli** | **Nimellinen ilmavirta** (m³/h) | **Suositeltu asennuskorkeus** (m) | **Ulkoyksikkö 230Vx1** | **Ulkoyksikkö 400Vx3** | |
| ZEN ECG 1000 DX10-ME | 2190 | 3-4,2 | PUZ-ZM100VKA | PUZ-ZM100YKA | 5/8" - 3/8" |
| ZEN ECG 1500 DX14-ME | 2920 | 3-4,2 | PUZ-ZM125VKA | PUZ-ZM125YKA | 5/8" - 3/8" |
| ZEN ECG 2000 DX22-ME | 4380 | 3-4,2 | - | PUZ-ZM200YKA | 1" - 3/8" |
| ZEN ECG 2000 DX24-ME | 4380 | 3-4,2 | - | PUZ-ZM250YKA | 1" - 1/2" |
| ZEN ECG 2500 DX27-ME | 5110 | 3-4,2 | - | PUZ-ZM250YKA | 1" - 1/2" |

| Lämpöpumppu - VRF | | | |
|---|---|---|---|
| **Malli** | **Nimellinen ilmavirta** (m³/h) | **Suositeltu asennuskorkeus** (m) | |
| ZEN ECG 1000 VRF10-ME | 2190 | 3-4,2 | 5/8" - 3/8" |
| ZEN ECG 1500 VRF13-ME | 2920 | 3-4,2 | 5/8" - 3/8" |
| ZEN ECG 1500 VRF15-ME | 2920 | 3-4,2 | 5/8" - 3/8" |
| ZEN ECG 2000 VRF20-ME | 4380 | 3-4,2 | 1" - 3/8" |
| ZEN ECG 2000 VRF24-ME | 4380 | 3-4,2 | 1" - 1/2" |
| ZEN ECG 2500 VRF29-ME | 5110 | 3-4,2 | 1" - 1/2" |
| ZEN ECG 2500 VRF25-ME | 5110 | 3-4,2 | 1" - 1/2" |

## Mitat

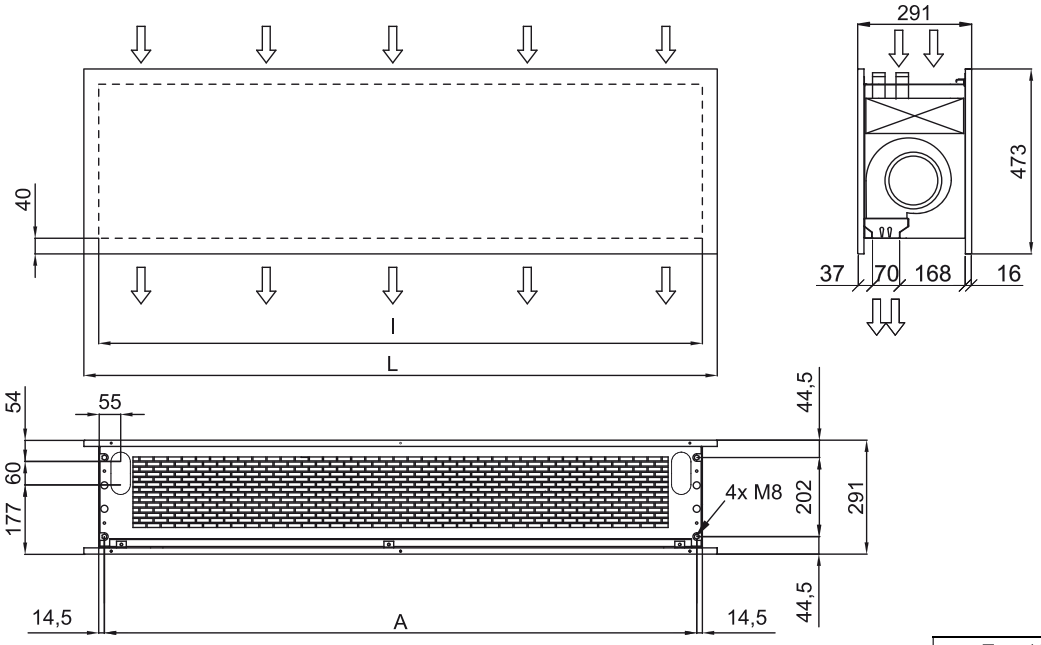


| | L | I | A |
|---|---|---|---|
| Zen 1000 | 1220 | 1140 | 1115 |
| Zen 1500 | 1620 | 1544 | 1515 |
| Zen 2000 | 2120 | 2044 | 2015 |
| Zen 2500 | 2620 | 2544 | 2515 |