WINDBOX DX-LG| Ilmaverho lämpöpumpulle LG

Ominaisuudet



- Energiaa säästävä lämpöpumppuilmaverho: Jopa 70% säästö kustannuksiin ja CO2 päästöihin (lämmitystilassa).
- Itsekantava kotelorakenne galvanoidusta teräslevystä, viimeistelty epoksipolyesteri maalauksella, valkoinen väri RAL 9016 vakiona.Muut värit tai ruostumaton teräs saatavilla pyynnöstä.
- Mikro rei'itetty imusäleikkö, jossa on suodattimet ja se on helppo huoltaa.Sisältää sisäisen esisuodattimen.
- Anodisoidut alumiiniset poistosiivekkeet, siiven muotoiset, säädettävissä välillä 0º - 15º molempiin suuntiin.
- Ulkoisen roottorimoottorin ohjaamat kaksoisimuputket keskipakoispuhalluksella ja alhainen melutaso. 5-vaiheinen valitsin.EC mallien puhaltimissa on hyvä hyötysuhde ja erittäin pieni kulutus.
- Sisältää sisäisen esisuodattimen.
- Advanced Plug&Play control. Includes: Advanced PRO control with LCD display and integrated thermostat, door contact, 7m RJ11 cable and remote control.
- DX 1:1:
  Valmis kytkettäväksi LG Inverter ulkoilmalämpöpumppuun (R410A/R32), jossa on paisuntaventtiili. Vaatii ilmaverhoa varten sopivan adapterin LG DX Interface KIT sekä ohjelmoitavaan ohjaukseen.
- DX VRF:
  Valmis kytkettäväksi LG VRF ulkoilmalämpöpumppuun (R410A), paisuntaventtiili ei tule mukana ja asiakkaan on se ostettava itse. Vaatii ilmaverhoa varten sopivan adapterin LG VRF Interface KIT sekä ohjelmoitavaan ohjaukseen.

Tiedot

50Hz

Lämpöpumppu - DX 1:1		
Malli	(m³/h)	(m)
ECM 2500 DX22-LG	1”1/8	
ECM 3000 DX27-LG	7/8" - 1/2"	
ECG 2000 DX22-LG	1" - 3/8"	
ECG 2500 DX27-LG	7/8" - 1/2"	
ECG 3000 DX27-LG	7/8" - 1/2"	
ECM 1000 DX8-LG	5/8" - 3/8"	
ECM 1500 DX11-LG	5/8" - 3/8"	
ECM 2000 DX16-LG	5/8" - 3/8"	
ECG 1000 DX10-LG	5/8" - 3/8"	
ECG 1500 DX15-LG	5/8" - 3/8"	
ECG 2500 DX22-LG	1	

Lämpöpumppu - VRF		
Malli	(m³/h)	(m)
ECM 1000 VRF8-LG	5/8" - 3/8"	
ECM 1500 VRF12-LG	5/8" - 3/8"	
ECM 2000 VRF19-LG	1" - 3/8"	
ECM 2000 VRF16-LG	5/8" - 3/8"	
ECM 2500 VRF24-LG	1" - 3/8"	
ECM 2500 VRF21-LG	1" - 3/8"	
ECM 3000 VRF26-LG	7/8" - 1/2"	
ECG 1000 VRF10-LG	5/8" - 3/8"	
ECG 1500 VRF15-LG	5/8" - 3/8"	
ECG 2000 VRF24-LG	1" - 3/8"	

Lämpöpumppu - VRF		
Malli	(m³/h)	(m)
ECG 2000 VRF20-LG	1	
ECG 2500 VRF25-LG	7/8" - 1/2"	
ECG 2500 VRF29-LG	7/8" - 1/2"	
ECG 3000 VRF29-LG	7/8" - 1/2"	
ECG 3000 VRF34-LG	7/8" - 1/2"	

60Hz

Lämpöpumppu - DX 1:1		
Malli	(m³/h)	(m)
ECM 2500 DX22-LG	1”1/8	
ECM 3000 DX27-LG	7/8" - 1/2"	
ECG 2000 DX22-LG	1" - 3/8"	
ECG 2500 DX27-LG	7/8" - 1/2"	
ECG 3000 DX27-LG	7/8" - 1/2"	
ECM 1000 DX8-LG	5/8" - 3/8"	
ECM 1500 DX11-LG	5/8" - 3/8"	
ECM 2000 DX16-LG	5/8" - 3/8"	
ECG 1000 DX10-LG	5/8" - 3/8"	
ECG 1500 DX15-LG	5/8" - 3/8"	
ECG 2500 DX22-LG	1	

Lämpöpumppu - VRF		
Malli	(m³/h)	(m)
ECM 1000 VRF8-LG	5/8" - 3/8"	
ECM 1500 VRF12-LG	5/8" - 3/8"	
ECM 2000 VRF19-LG	1" - 3/8"	
ECM 2000 VRF16-LG	5/8" - 3/8"	
ECM 2500 VRF24-LG	1" - 3/8"	
ECM 2500 VRF21-LG	1" - 3/8"	
ECM 3000 VRF26-LG	7/8" - 1/2"	
ECG 1000 VRF10-LG	5/8" - 3/8"	
ECG 1500 VRF15-LG	5/8" - 3/8"	
ECG 2000 VRF24-LG	1" - 3/8"	
ECG 2000 VRF20-LG	1	
ECG 2500 VRF25-LG	7/8" - 1/2"	
ECG 2500 VRF29-LG	7/8" - 1/2"	
ECG 3000 VRF29-LG	7/8" - 1/2"	
ECG 3000 VRF34-LG	7/8" - 1/2"	

Mitat

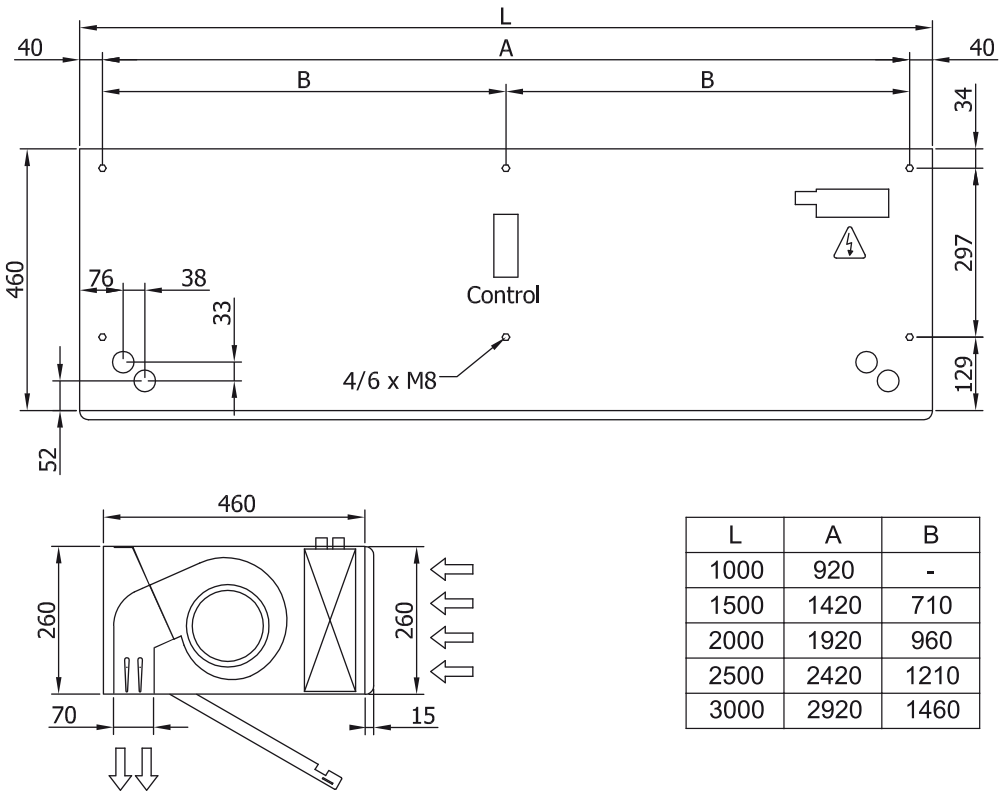

L	A	B
1000	920	-
1500	1420	710
2000	1920	960
2500	2420	1210
3000	2920	1460