RECESSED DAM DX-TO| Ilmaverho lämpöpumpulle Toshiba

Ominaisuudet

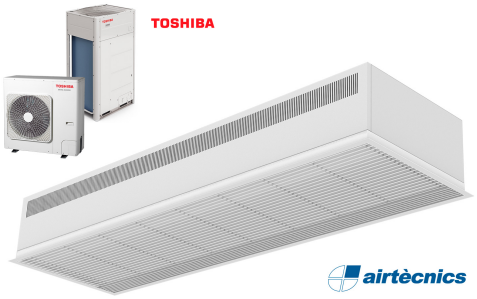

- Kompakti ja matalaprofiilinen piiloon upotettu ilmaverho täydellä säleikkönäkymällä ja energiaa säästävällä lämpöpumpulla: Jopa 70% säästö kustannuksiin ja CO2 päästöihin (lämmitystilassa).
- Itsekantava kotelorakenne galvanoidusta teräslevystä, valmis asennettavaksi valekattoon.
- Huoltovapaa alumiiniprofiileista valmistettu imusäleikkö ja puhallusuutin yhdistettynä valkoiseen runkoon värillä RAL 9016.Muita värejä saatavilla pyynnöstä.
- Ulkoisen roottorimoottorin ohjaamat kaksoisimuputket keskipakoispuhalluksella ja alhainen melutaso. 5-vaiheinen valitsin.EC mallien puhaltimissa on hyvä hyötysuhde ja erittäin pieni kulutus.
- Sisältää vain suoran lisälämmityskäämin ja asennetut lämpötila-anturit.
- Advanced Plug&Play control. Includes: Advanced PRO control with LCD display and integrated thermostat, door contact, 7m RJ11 cable and remote control.
- DX 1:1:
  Valmis kytkettäväksi TOSHIBA Inverter ulkoilmalämpöpumppuun (R410A/R32), jossa on paisuntaventtiili. Vaatii ilmaverhoa varten sopivan adapterin TOSHIBA DX Interface KIT sekä ohjelmoitavaan ohjaukseen.
- DX VRF:
  Valmis kytkettäväksi TOSHIBA VRF ulkoilmalämpöpumppuun (R410A), ei sisälly toimitukseen ja asiakkaan on itse ostettava se. Vaatii ilmaverhoa varten adapterin TOSHIBA VRF Interface KIT, n ohjelmoitavaan ohjaukseen sekä paisuntaventtiilin, kysy lisätietoja.

Tiedot

50Hz

Lämpöpumppu - DX 1:1			
Malli	(m³/h)		(m)
RDAM ECM 1500 DX12-TO	2,5-3,8		
RDAM ECM 2000 DX16-TO	2,5-3,8		
RDAM ECM 2500 DX21-TO	2,5-3,8		
RDAM ECG 1000 DX10-TO	3-4,2		
RDAM ECG 1500 DX13-TO	3-4,2		
RDAM ECG 1500 DX15-TO	3-4,2		
RDAM ECG 2000 DX24-TO	3-4,2		
RDAM ECG 2500 DX25-TO	3-4,2		
RDAM ECG 2500 DX28-TO	3-4,2		

Lämpöpumppu - VRF		
Malli	(m³/h)	(m)
RDAM ECM 1500 VRF12-TO	2,5-3,8	
RDAM ECM 2000 VRF16-TO	2,5-3,8	
RDAM ECM 2500 VRF21-TO	2,5-3,8	
RDAM ECG 2000 VRF24-TO	3-4,2	
RDAM ECG 2500 VRF25-TO	3-4,2	

60Hz

Lämpöpumppu - DX 1:1

Malli	(m³/h)	(m)
RDAM ECM 1500 DX12-TO	2,5-3,8	
RDAM ECM 2000 DX16-TO	2,5-3,8	
RDAM ECM 2500 DX21-TO	2,5-3,8	
RDAM ECG 1000 DX10-TO	3-4,2	
RDAM ECG 1500 DX13-TO	3-4,2	
RDAM ECG 1500 DX15-TO	3-4,2	
RDAM ECG 2000 DX24-TO	3-4,2	
RDAM ECG 2500 DX25-TO	3-4,2	
RDAM ECG 2500 DX28-TO	3-4,2	

Lämpöpumppu - VRF

Malli	(m³/h)	(m)
RDAM ECM 1500 VRF12-TO	2,5-3,8	
RDAM ECM 2000 VRF16-TO	2,5-3,8	
RDAM ECM 2500 VRF21-TO	2,5-3,8	
RDAM ECG 2000 VRF24-TO	3-4,2	
RDAM ECG 2500 VRF25-TO	3-4,2	

Mitat

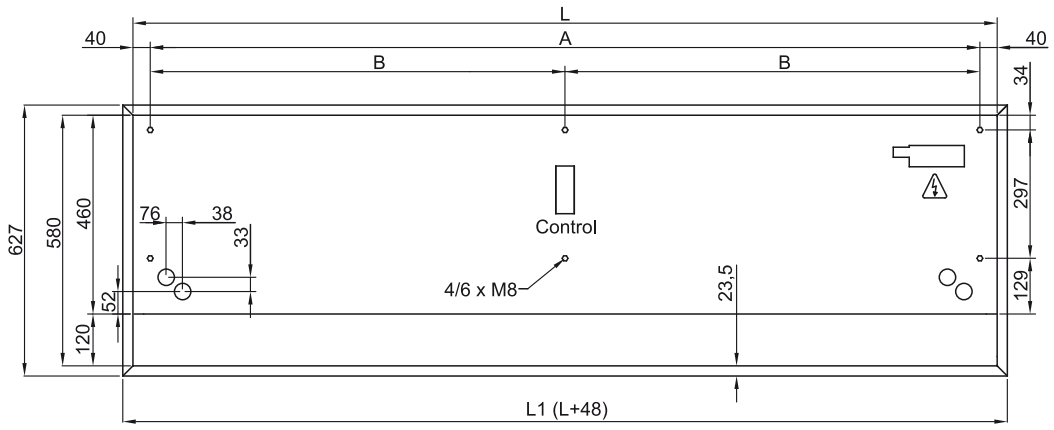

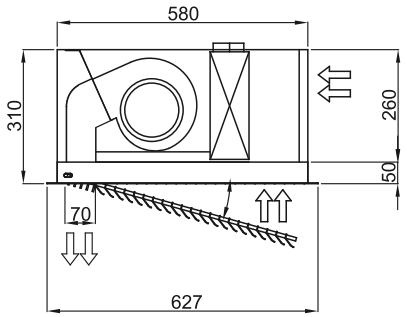

	L	L1	A	B
Recessed Dam 1000	1000	1048	920	-
Recessed Dam 1500	1500	1548	1420	710
Recessed Dam 2000	2000	2048	1920	960
Recessed Dam 2500	2500	2548	2420	1210