DAM DX-ME| Ilmaverhon lämpöpumpulle Mitsubishi Electric

Ominaisuudet



- Energiaa säästävä lämpöpumppuilmaverho: Jopa 70% säästö kustannuksiin ja CO2 päästöihin (lämmitystilassa).
- Itsekantava kotelorakenne galvanoidusta teräslevystä, viimeistelty epoksipolyesteri maalauksella, valkoinen väri RAL 9016 vakiona.Muut värit tai ruostumaton teräs saatavilla pyynnöstä.
- Etupaneelin voi kustomoida ja siihen voi lisätä yksilöllisiä logoja, merkkejä, graafisia esityksiä, kuvia jne.
- Sisääntuloaukot sijaitsevat etupaneelin takana eivätkä ne tarvitse huoltoa.
- Anodisoidut alumiiniset poistosiivekkeet, siiven muotoiset, säädettävissä välillä 0º - 15º molempiin suuntiin.
- Ulkoisen roottorimoottorin ohjaamat kaksoisimuputket keskipakoispuhalluksella ja alhainen melutaso. 5-vaiheinen valitsin.EC mallien puhaltimissa on hyvä hyötysuhde ja erittäin pieni kulutus.
- Sisältää vain suoran lisälämmityskäämin ja asennetut lämpötila-anturit.
- Advanced Plug&Play control. Includes: Advanced PRO control with LCD display and integrated thermostat, door contact, 7m RJ11 cable and remote control.
- DX 1:1:
  Valmis kytkettäväksi MITSUBISHI ELECTRIC Standard and Power Inverter ulkoilmalämpöpumppuun (R410A/R32), jossa on paisuntaventtiili, ei sisälly toimitukseen ja asiakkaan on ostettava se itse. Vaatii ilmaverhoa varten sekä MITSUBISHI ELECTRIC DX Interface KIT adapterin sekä ohjelmoitavaan ohjaukseen, kysy lisätietoja.
- DX VRF:
  Valmis kytkettäväksi MITSUBISHI ELECTRIC VRF ulkoilmalämpöpumppuun (R410A), jossa on paisuntaventtiili. Vaatii ilmaverhoa varten sopivan adapterin MITSUBISHI ELECTRIC VRF Interface KIT sekä ohjelmoitavaan ohjaukseen.

Tiedot

50Hz

	Lämpöpumppu - DX 1:1	
Malli	**(m³/h)**	**(m)**
DAM ECM 1000 DX8-ME	5/8" - 3/8"	
DAM ECM 1500 DX11-ME	5/8" - 3/8"	
DAM ECM 1500 DX13-ME	-	
DAM ECM 2000 DX16-ME	5/8" - 3/8"	
DAM ECM 2500 DX22-ME	1" - 3/8"	
DAM ECM 2500 DX24-ME	1" - 1/2"	
DAM ECM 3000 DX26-ME	1" - 1/2"	
DAM ECG 1000 DX10-ME	5/8" - 3/8"	
DAM ECG 1500 DX14-ME	5/8" - 3/8"	
DAM ECG 2000 DX22-ME	1" - 3/8"	
DAM ECG 2000 DX24-ME	1" - 1/2"	
DAM ECG 2500 DX27-ME	1	
DAM ECG 3000 DX27-ME	1	

	Lämpöpumppu - VRF	
Malli	**(m³/h)**	**(m)**
DAM ECM 1500 VRF12-ME	5/8" - 3/8"	
DAM ECM 2000 VRF16-ME	5/8" - 3/8"	
DAM ECM 2000 VRF19-ME	1" - 3/8"	
DAM ECM 2500 VRF24-ME	1" - 1/2"	
DAM ECM 2500 VRF21-ME	1" - 3/8"	
DAM ECM 3000 VRF30-ME	1" - 1/2"	

Lämpöpumppu - VRF			
Malli	(m³/h)		(m)
DAM ECM 3000 VRF26-ME	1" - 1/2"		
DAM ECG 1000 VRF10-ME	5/8" - 3/8"		
DAM ECG 1500 VRF13-ME	5/8" - 3/8"		
DAM ECG 1500 VRF15-ME	5/8" - 3/8"		
DAM ECG 2000 VRF20-ME	1" - 3/8"		
DAM ECG 2000 VRF24-ME	1" - 1/2"		
DAM ECG 2500 VRF29-ME	1		
DAM ECG 2500 VRF25-ME	1		
DAM ECG 3000 VRF29-ME	1		

60Hz

Lämpöpumppu - DX 1:1		
Malli	(m³/h)	(m)
DAM ECM 1000 DX8-ME	5/8" - 3/8"	
DAM ECM 1500 DX11-ME	5/8" - 3/8"	
DAM ECM 1500 DX13-ME	-	
DAM ECM 2000 DX16-ME	5/8" - 3/8"	
DAM ECM 2500 DX22-ME	1" - 3/8"	
DAM ECM 2500 DX24-ME	1" - 1/2"	
DAM ECM 3000 DX26-ME	1" - 1/2"	
DAM ECG 1000 DX10-ME	5/8" - 3/8"	
DAM ECG 1500 DX14-ME	5/8" - 3/8"	
DAM ECG 2000 DX22-ME	1" - 3/8"	
DAM ECG 2000 DX24-ME	1" - 1/2"	
DAM ECG 2500 DX27-ME	1	
DAM ECG 3000 DX27-ME	1	

Lämpöpumppu - VRF			
Malli	(m³/h)		(m)
DAM ECM 1500 VRF12-ME	5/8" - 3/8"		
DAM ECM 2000 VRF16-ME	5/8" - 3/8"		
DAM ECM 2000 VRF19-ME	1" - 3/8"		
DAM ECM 2500 VRF24-ME	1" - 1/2"		
DAM ECM 2500 VRF21-ME	1" - 3/8"		
DAM ECM 3000 VRF30-ME	1" - 1/2"		
DAM ECM 3000 VRF26-ME	1" - 1/2"		
DAM ECG 1000 VRF10-ME	5/8" - 3/8"		
DAM ECG 1500 VRF13-ME	5/8" - 3/8"		
DAM ECG 1500 VRF15-ME	5/8" - 3/8"		
DAM ECG 2000 VRF20-ME	1" - 3/8"		
DAM ECG 2000 VRF24-ME	1" - 1/2"		
DAM ECG 2500 VRF29-ME	1		
DAM ECG 2500 VRF25-ME	1		
DAM ECG 3000 VRF29-ME	1		

Mitat

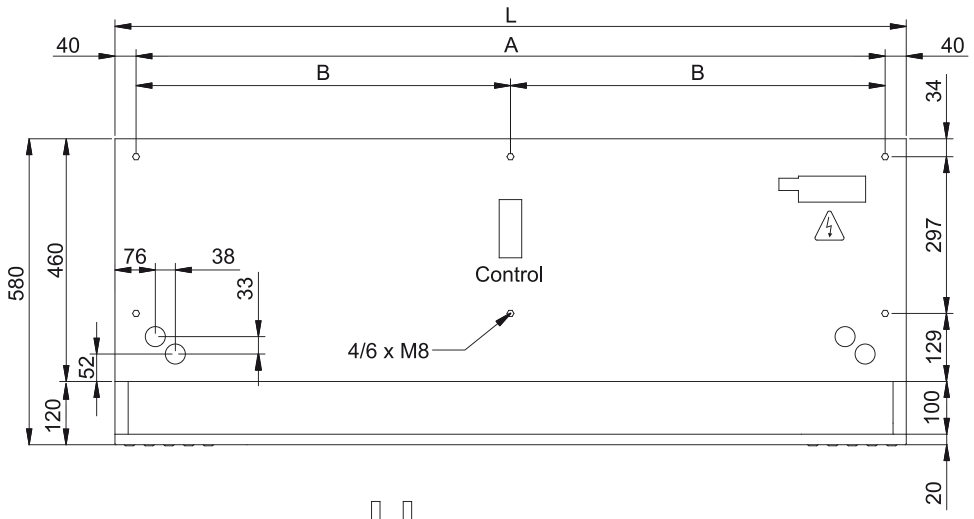

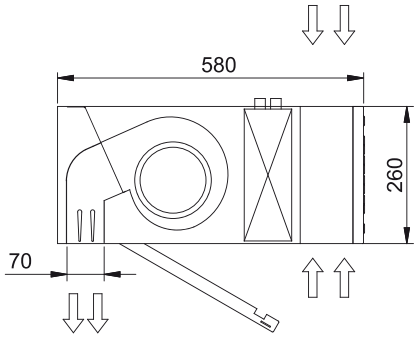

L	A	B
1000	920	-
1500	1420	710
2000	1920	960
2500	2420	1210
3000	2920	1460